ECO 301

GEBERIT

3

Operation Manual

Betriebsanleitung
Manuel d'utilisation
Istruzioni di funzionamento

KNOW HOW INSTALLED

www.inrusstrade.ru

A

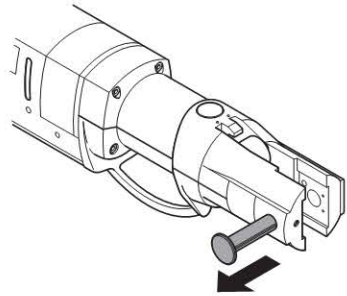

B

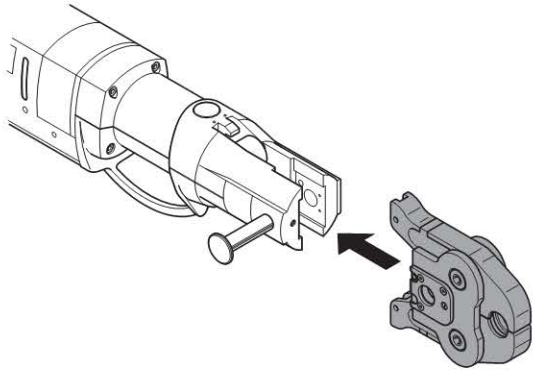

C

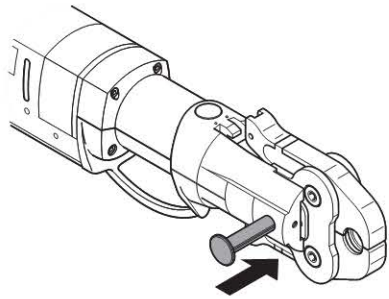

www.inrusstrade.ru

Оригинальное руководство по эксплуатации

Безопасность

Целевая аудитория

Данный инструмент может использоваться только квалифицированным персоналом согласно EN IEC 82079-1:2012.

Использование по назначению

При помощи прессового инструмента Geberit ECO 301 разрешается опрессовка толsько труб и пресс-фитингов пресс-фитинговых систем Geberit Mapress.

С прессовым инструментом Geberit ECO 301 разрешается использовать только прессовые насадки (обжимные губки, адаптеры с обжимными кольцами, обжимные кольца) со знаком совместимости 3. Обзоры совместимости и максимальных диапазонов опрессовки приводятся в соответствующих стране пользователя каталогах продукции.

Прессовый инструмент не предназначен для продолжительного режима эксплуатации. Через 30 минут непрерывной эксплуатации прессового инструмента следует сделать паузу в работе не менее 15 минут, чтобы дать инструменту остыть.

Использование в любых иных или выходящих за предусмотренные рамки целях считается использованием не по назначению. За возникающий в результате такого использования ущерб компания Geberit ответственности не несет.

Основные указания по технике безопасности

ОСТОРОЖНО

Опасность травмирования разлетающимися обломками при неправильном использовании, а также при использовании изношенных или поврежденных прессовых насадок

- Использовать прессовые насадки только в технически исправном состоянии
- Регулярно до и после каждого использования проверять прессовые насадки на отсутствие повреждений, особенно на отсутствие трещин на материале в пресс-контуре и на накладке держателя губок, а также других повреждений. При наличии трещин на материале сразу же списать всю прессовую накладку в брак и больше не использовать
- После неправильного использования или использования не по назначению прекратить использовать прессовые насадки и передать их в авторизованную специализированную мастерскую на проверку
- Обязательно соблюдать правила и периодичность технического обслуживания прессовых накладок и прессового инструмента Geberit
- Использовать подходящие средства защиты (защитные очки и пр.)
- Соблюдать действующие в стране пользователя предписания по технике безопасности
- Прочесть все указания по технике безопасности и инструкции. Несоблюдение указаний по технике безопасности и инструкций может стать причиной травмирования от удара электрическим током, возгорания и/или получения серьезных телесных повреждений. Сохранить все указания по технике безопасности и инструкции для последующего использования

УКАЗАНИЕ

Прессовые насадки (обжимные губки, адаптеры с обжимными кольцами, обжимные кольца) изнашиваются. При частой опрессовке материалы подвержены усталости. При высокой степени усталости на материале появляются трещины. Поэтому изношенные или другим способом поврежденные прессовые насадки могут сломаться, особенно при неправильном использовании (например, при опрессовке слишком большого фитинга, при перекосах, наличии на фитинге инородных тел и т. п.) или при использовании не по назначению.

Пояснение символов

Таблица 1: Символы, используемые в данной инструкции

Символ	Значение
ОСТОРОЖНО	Указывает на возможную опасную ситуацию, которая может привести к смерти или тяжелым травмам
ВНИМАНИЕ	Указывает на возможную опасную ситуацию, которая может привести к получению легких или средних телесных повреждений или к нанесению материального ущерба
	Указывает на важную информацию

Таблица 2: Символы на изделии

Символ	Значение
	Указывает на возможную опасную ситуацию, возникающую из-за отлетающих фрагментов, которая может привести к смерти или тяжелым травмам
	Перед вводом прибора в эксплуатацию прочесть Указания по технике безопасности, а также Инструкцию по обслуживанию/Руководство по эксплуатации
START 1 x OK 2 s 6 x OK	Использование кнопки пуска и пояснение звуковых сигналов
XX	Сервисная табличка: Указывает дату следующего обязательного планового техобслуживания

www.inrusstrade.ru

Данные на типовой табличке

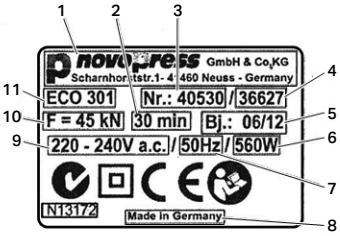

1 Логотип производителя и адрес
2 Допустимая продолжительность непрерывной эксплуатации
3 Артикульный номер
4 Серийный номер
5 Год выпуска: месяц и год
6 Потребляемая мощность в ваттах
7 Допустимый диапазон частоты в герцах (если применимо)
8 Страна производителя
9 Допустимый диапазон напряжения в вольтах
10 Номинальное усилие в килоньютонах
11 Типовое обозначение прибора

Пояснение возможных символов на типовой табличке

Символ	Значение
	Знак государственной сертификации для Китая
C US	Знак технического контроля для Канады и США
	Знак технического контроля для России
	Перед вводом прибора в эксплуатацию прочесть Указания по технике безопасности, а также Инструкцию по обслуживанию/Руководство по эксплуатации
	CE-маркировка, подтверждающая безопасность изделия в Европе
	Класс защиты II (корпус с защитной изоляцией)
	Знак технического контроля для Австралии
	Директива WEEE об экологически безопасной утилизации отходов электрического и электронного оборудования

Расшифровка сокращений

Сокращение	Значение
V	Вольты
Hz	Герцы
W	Ватты
kg	Килограммы
Bj.	Год выпуска
dB(A)	Децибелы (звуковое давление)
°C	Градусы Цельсия
kN	Килоньютоны
a.c.	Переменный ток
d.c.	Постоянный ток
F	Сила
ø	Диаметр
min	Минуты
s	Секунды
m	Метры
mm	Миллиметры
m/s^2	Метры в секунду в квадрате (ускорение)
Nr.	Номер

www.inrusstrade.ru

Описание прибора

Конструкция

Прессовый инструмент состоит из следующих элементов и поставляется вместе с ними:

- прессовый инструмент и руководство по эксплуатации
- обжимные губки или адаптеры с обжимными кольцами и обжимные кольца
- указания по безопасности
- транспортировочный чемодан

Оснащение изменяется в зависимости от объема поставки.

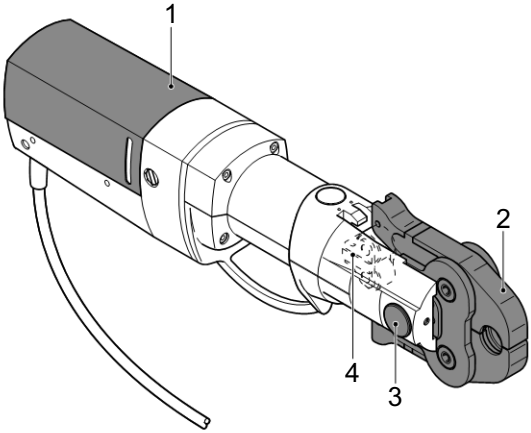

1 Прессовый инструмент
2 Обжимные губки
3 Фиксатор
4 Роликовый привод

Функционирование

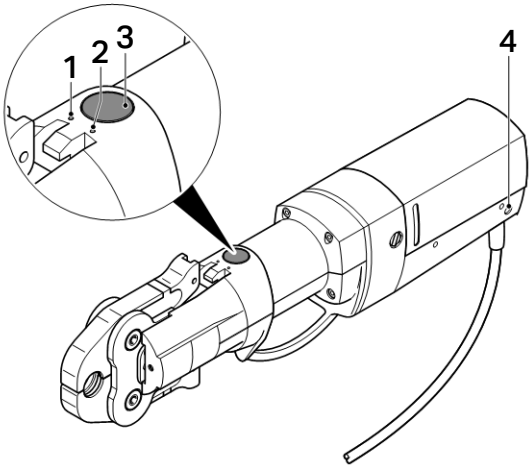

1 Зеленый светодиод
2 Красный светодиод
3 Кнопка пуска
4 Кнопка отключения

Функция автоматического обжатия

Прессовый инструмент работает электромеханически. Функция автоматического обжатия обеспечивает полное выполнение монтажа пресс-соединений. Из соображений безопасности функция автоматического обжатия включается только после достижения определенного усилия прессования или через определенный промежуток времени (прибл. через 2 секунды). До этого процесс опрессовки может быть прерван в любой момент отпусканием кнопки пуска [3]. Если кнопка пуска [3] отпускается до включения функции автоматического обжатия, поршень инструмента останавливается в достигнутом положении. Начинает мигать красный светодиод [2]. Для возврата поршня в начальное положение нажать кнопку пуска [3]. Для новой опрессовки нажимать кнопку пуска [3] в течение прибл. 2 секунд. После включения функции автоматического обжатия процесс опрессовки выполняется автоматически, и его можно остановить только нажатием кнопки отключения [4].

Кнопка отключения [4]

Кнопка отключения [4] имеет две функции:

- отключение двигателя
- выключение индикации неполадки

Индикаторы-светодиоды [1], [2]

Оба светодиода [1], [2] сигнализируют режимы работы прессового инструмента. Если горит зеленый светодиод [1], прессовый инструмент готов к эксплуатации. Светящийся красный светодиод [2] указывает на возникновение неполадки.

Звуковой сигнал

После верно выполненной опрессовки раздается однократный звуковой сигнал.
При возникновении неполадок или при неверно выполненной опрессовке раздается шестикратный звуковой сигнал.

Предохранительное устройство фиксатора

Электронное предохранительное устройство проверяет, вставлен ли фиксатор до упора. Если фиксатор вставлен неправильно, прессовый инструмент не включается.

Технические данные

Номинальное напряжение	См. типовую табличку	
Частота тока	См. типовую табличку	
Потребляемая мощность	См. типовую табличку	
Класс защиты	II	
Степень защиты	IP20	
Длина кабеля питания	5	m
Номинальное усилие	45	kN
Область опрессовки	ø 12–108	mm
Вес нетто	5	kg
Уровень звукового давления, воздействующего на органы слуха пользователя	78	dB(A)
Значение уровня вибрации	≤ 2,5	m/s^2
Диапазон температур в рабочем режиме	-20 – +60	°C

Погрешность измерения уровня звукового давления: 3 dB(A)
Погрешность измерения уровня вибрации: 1,5 m/s^2
Указанное значение уровня вибрации определено по нормированному методу испытаний и может использоваться для сравнения с другими приборами. Данное значение уровня вибрации можно также использовать для предварительной оценки воздействия вибрации.
Внимание: при фактической эксплуатации прибора значение уровня вибрации может отличаться от указанного в зависимости от способа его применения. В зависимости от фактических условий эксплуатации (прерывистый режим работы) могут потребоваться меры безопасности для защиты обслуживающего персонала.

Использование

Вставка обжимных губок или адаптера с обжимным кольцом

Предпосылки

Прессовый инструмент обесточен.

ВНИМАНИЕ
Опасность защемления открыто расположенными деталями

- Не использовать прессовый инструмент без обжимных губок или адаптеров с обжимным кольцом
- Не просовывать между обжимными губками или адаптерами с обжимным кольцом части тела или инородные предметы
- Не дотрагиваться пальцами до зоны подвижных частей, если не были вставлены обжимные губки или адаптеры с обжимным кольцом

Опрессовка возможна лишь в том случае, если фиксатор вдавлен до упора.

1. Извлечь фиксатор (см. лицевой лист обложки, рис. A).
2. Вставить обжимные губки или адаптер с обжимным кольцом в прессовый инструмент (см. лицевой лист обложки, рис. B).
3. Вдавить фиксатор до упора (см. лицевой лист обложки, рис. C).

Результат

Прессовый инструмент готов к эксплуатации.

www.inrusstrade.ru

Опрессовка при помощи обжимных губок

Предпосылки

- Концы труб зачищены, и с них удалены заусенцы
- Труба и пресс-фитинг соединены в соответствии с Руководством по монтажу трубопровода

ОСТОРОЖНО
Опасность травмирования разлетающимися обломками при неправильном использовании, а также при использовании изношенных или поврежденных обжимных губок

- Использовать прессовые насадки только в технически исправном состоянии (см. Основные указания по технике безопасности)
- Убедиться, что диаметр пресс-фитинга совпадает с диаметром обжимных губок
- Обжимные губки на пресс-фитинге не должны иметь перекосов
- Убедиться, что между обжимными губками и пресс-фитингом отсутствует грязь, стружка и пр
- Запрещается использовать обжимные губки после неправильного или несоответствующего назначению применения, если они не проверены в авторизованной специализированной мастерской
- Использовать подходящие средства защиты (защитные очки и пр.)

Прессовые насадки (обжимные губки, адаптеры с обжимными кольцами, обжимные кольца) изнашиваются. При частой опрессовке материалы подвержены усталости. При высокой степени усталости на материале появляются трещины. Поэтому изношенные или другим способом поврежденные прессовые насадки могут сломаться, особенно при неправильном использовании (например, при опрессовке слишком большого фитинга, при перекосах, наличии на фитинге инородных тел и т. п.) или при использовании не по назначению.

ОСТОРОЖНО
Опасность защемления вследствие автоматического закрытия прессового инструмента

- Не просовывать между обжимными губками и адаптерами с обжимным кольцом части тела или инородные предметы
- Не держать прессовый инструмент в области обжимных губок или адаптеров с обжимным кольцом

ВНИМАНИЕ
Риск повреждения инструмента вследствие продолжительной работы

- Через 30 минут непрерывной эксплуатации прессового инструмента дать ему остыть не менее 15 минут

Опрессовка при помощи адаптера с обжимным кольцом и обжимных колец описана в руководстве по обслуживанию соответствующей системы.

1	Убедиться, что обжимные губки подходят к диаметру пресс-фитинга.
2	Подключить прессовый инструмент к электросети.
3	Насадить обжимные губки на пресс-фитинг, см. Руководство по обслуживанию обжимных губок.
4	Нажать кнопку пуска и удерживать ее нажатой ок. 2 секунд, пока не включится функция автоматического обжатия (см. задний лист обложки, рис. D).
5	Подождать, пока роликовый привод автоматически не отодвинется.
6	Снять обжимные губки с пресс-фитинга.

Повторение опрессовки

Если процесс опрессовки был прерван, опрессовку необходимо повторить. При этом прессовый инструмент, в зависимости от стадии опрессовки, может длительно работать в режиме холостого хода.

ВНИМАНИЕ
Недостаточная прочность стыковки в результате неправильного положения обжимного кольца
- Проконтролировать, чтобы фиксатор обжимного кольца находился в том же положении, что и до прерывания процесса опрессовки

1	Нажать кнопку отключения.
2	Нажать кнопку пуска. Роликовый привод отодвигается в исходное положение.
3	Нажать кнопку пуска и удерживать ее нажатой ок. 2 секунд, пока не включится функция автоматического обжатия.

Устранение неисправностей

Перед процессом опрессовки

Неисправность	Причина	Меры по устранению
Не горит ни один светодиод	Не подключен кабель питания	▶ Подключить штепсельную вилку к электросети
	Неисправность кабеля питания или штепсельной вилки	▶ Поручить проверку и при необходимости замену кабеля питания и штепсельной вилки электротехническому квалифицированному персоналу
Зеленый светодиод мигает	Фиксатор вставлен не до конца	▶ Вставить фиксатор до упора
	Контакты на гидравлическом цилиндре, предназначенные для распознавания обжимных губок, загрязнены	▶ Прочистить контакты на гидравлическом цилиндре и обжимных губках или адаптере с обжимным кольцом
	Обжимные губки закрыты без пресс-фитинга	▶ Насадить обжимные губки на пресс-фитинг
	Неисправность датчика закрытия обжимных губок	▶ Заменить обжимные губки
	Адаптер неправильно вставлен в обжимное кольцо	▶ Вновь вставить адаптер с обжимным кольцом
Зеленый светодиод горит, а красный - мигает	Обжимные губки не совместимы с системой управления	▶ Использовать только обжимные губки, отмеченные знаком совместимости 3

В ходе процесса опрессовки

Неисправность	Причина	Меры по устранению
Зеленый светодиод мигает, и роликовый привод отодвигается назад в исходное положение	Крепление фиксатора ослабло	▶ Вставить фиксатор до упора. Красный светодиод мигает, и раздается звуковой сигнал ▶ Повторить опрессовку
Красный светодиод мигает	Преждевременно отпущена кнопка пуска	▶ Повторно нажать кнопку пуска. Роликовый привод отодвинется в исходное положение ▶ Нажать кнопку пуска и удерживать ее нажатой ок. 2 секунд, пока не включится функция автоматического обжатия
Красный светодиод мигает, и раздается шестикратный звуковой сигнал	Была нажата кнопка отключения, или прессовый инструмент не находился в исходном положении	▶ Повторить опрессовку
Горит красный светодиод, и раздается шестикратный звуковой сигнал	Заданные параметры обжимных губок не были достигнуты	▶ Повторить опрессовку
	Произошла перегрузка прессового инструмента	▶ Обрабатывать только допустимые пресс-фитинговые системы, см. раздел «Использование по назначению» ▶ Повторить опрессовку ▶ Если данная неисправность повторяется несколько раз подряд, дать прессовому инструменту полностью остыть
	Грязь или отложения между адаптерами или в пресс-контуре	▶ Очистить обжимные губки ▶ Повторить опрессовку
	Сетевое напряжение слишком низкое	▶ Проверить сетевое напряжение ▶ Повторить опрессовку
	Прессовый инструмент неисправен	▶ Повторить опрессовку ▶ Если это не дало необходимого результата, передать прессовый инструмент в сервисную службу для проверки
Прессовый инструмент останавливается, и ни один светодиод не горит	Произошло отключение питания. Указание: прессовый инструмент можно деблокировать и снять с фитинга только после того, как будет восстановлена подача питающего напряжения	▶ Если процесс опрессовки был прерван, опрессовку необходимо повторить ▶ Если процесс опрессовки был окончен, и роликовый привод еще не переместился в исходное положение, прессовый инструмент необходимо деблокировать. Для этого нажать кнопку отключения. Затем нажать кнопку пуска. Роликовый привод отодвинется в исходное положение

www.inrusstrade.ru

Техобслуживание

Правила проведения техобслуживания

Из соображений безопасности необходимо неукоснительно соблюдать приведенную ниже периодичность технического обслуживания и выполнять требуемые для этого работы. То же самое относится к обязательным для исполнения правилам техобслуживания прессовых насадок.
На сервисной табличке, размещенной на прессовом инструменте, отмечена дата следующего обязательного планового техобслуживания.
Для передачи на техобслуживание прессовый инструмент вместе с обжимными губками должен быть помещен в транспортировочный чемодан.
Работы по техническому обслуживанию и ремонту разрешается выполнять только специалистам Novopress или в авторизованных специализированных мастерских Novopress.

Адреса авторизованных специализированных мастерских можно узнать у официальных распространителей продукции компании Geberit или на сайте www.geberit.com.

Интервал	Работа по обслуживанию
Регулярно	• Проверка прессового инструмента и кабеля питания на отсутствие внешних, влияющих на безопасность дефектов и повреждений • Очистка и смазка прессового инструмента • Очистка прессовых насадок и проверка отсутствия дефектов (особенно трещин на материале) • Очистка и смазка прессовых насадок, см. руководство по обслуживанию соответствующей системы
Раз в полгода	• Для обнаружения влияющих на безопасность дефектов и повреждений проведение измерительно-технической проверки необходимо поручить электротехническому квалифицированному персоналу или сотруднику авторизованной специализированной мастерской (Указание: тем не менее, измерительно-техническая проверка не отменяет установленные в соответствующей стране предписания и законы, которые могут предусматривать дополнительные проверки и работы по техобслуживанию.)
Через год	• Проверка усилия прессования и степени износа инструмента в авторизованной специализированной мастерской

Очистка и смазка прессового инструмента

Предпосылки

Прессовый инструмент обесточен.

ВНИМАНИЕ
Опасность травмирования вследствие непреднамеренного включения
- Перед проведением любых работ по техобслуживанию прессового инструмента вынимать штепсельную вилку из розетки

ВНИМАНИЕ
Повреждение прибора из-за сырости и влаги
- Ни в коем случае не опускать прессовый инструмент в воду или любую другую жидкость

1 Прочистить роликовый привод и фиксатор прессового инструмента.

2 Выдуть грязь или удалить ее при помощи кисточки.

3 Смазать роликовый привод, его направляющую и фиксатор смазкой BRUNOX® Turbo-Spray® или равноценным смазочным средством (см. задний лист обложки, рис. E).

4 Удалить лишнюю смазку.

5 Прочистить контакты гидравлического цилиндра, предназначенные для распознавания обжимных губок (см. задний лист обложки, рис. E, позиция 1).

www.inrusstrade.ru

Утилизация

Компоненты

Данное изделие соответствует требованиям Директивы 2011/65/EC по ограничению использования токсичных веществ в электрических и электронных устройствах (Restriction of Hazardous Substances – RoHS).

Утилизация старого электрического и электронного оборудования

Следуя требованиям директивы 2012/19/EC об отходах электрического и электронного оборудования (WEEE-II), производители электрического оборудования обязаны принимать старое оборудование и утилизировать его надлежащим образом.

Символ указывает на то, что изделие не может быть утилизировано вместе с другими отходами. Для технически правильной утилизации старое оборудование следует возвращать непосредственно в компании Geberit.

Адреса пунктов приема можно узнать у официальных распространителей продукции компании Geberit.

www.inrusstrade.ru
B266-004 © 05-2015
964.869.00.0 (03)

Соответствие требованиям

Декларация соответствия согласно директивам 2004/108/EC и 2006/42/EC

Настоящим мы заявляем, что прессовый инструмент Geberit ECO 301 соответствует в своей конструкции и выпущенном нами исполнении надлежащим основным действующим требованиям по безопасности и охране здоровья.

При использовании прессового инструмента не по назначению или при внесении в прессовый инструмент несогласованных с нами изменений данная декларация теряет свою силу.

Примененные стандарты:

- EN 55014-1
- EN 55014-2
- EN 60745-1
- EN ISO 12100

05.09.2012,
Dr. F. Klaiber, Генеральный директор

05.09.2012,
G. Taubert, Руководитель отдела стандартов и патентов

EAC Сертификат соответствия (EAC-Zertifikat)

Продукция сертифицирована, проведено подтверждение продукции на соответствие Техническим регламентам Таможенного союза: 004/2011, 010/2011, 020/2011

Знак обращения продукции на территории Таможенного союза

Адрес

Geberit International AG, Schachenstrasse 77, CH-8645 Jona, Швейцария

Ответственный за документацию

Werner Trefzer, Produktkommunikation, Geberit International AG, CH-8645 Jona, Швейцария

www.inrusstrade.ru

D

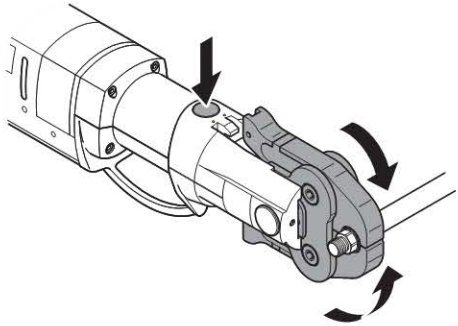

E

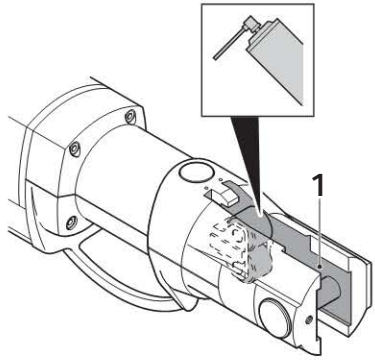

www.inrusstrade.ru

Geberit International AG
Schachenstrasse 77
CH-8645 Jona

T +41 55 221 63 00
F +41 55 221 63 16
documentation@geberit.com

→ www.geberit.com

www.inrusstrade.ru