# Сифон для кухонной мойки
# HL100G

# Паспорт
# и руководство по эксплуатации

ДОБРОВОЛЬНАЯ СЕРТИФИКАЦИЯ

**1. Назначение**
Сифон предназначен для отвода в канализацию сточных вод от кухонной мойки.

**2. Описание**
Сифон для отведения стоков в систему канализации, с гидрозатвором высотой 50 мм, регулируемой высотой патрубка с соединительной резьбой 6/4", с поворотным шарниром выпускного колена.

**3. Комплектность поставки**

1. Вертикальный патрубок DN40 с накидной гайкой 6/4" из ПП.
2. Корпус сифона из ПП с поворотным шарниром и выпускным патрубком DN40 или DN50.

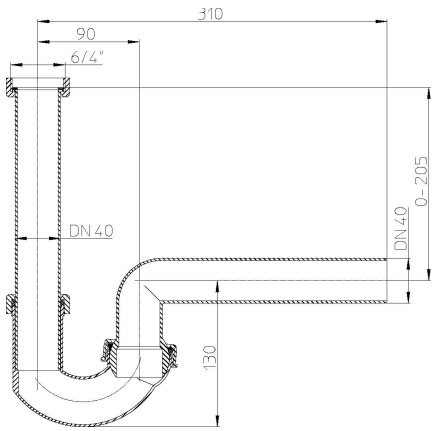


**HL100G/40**

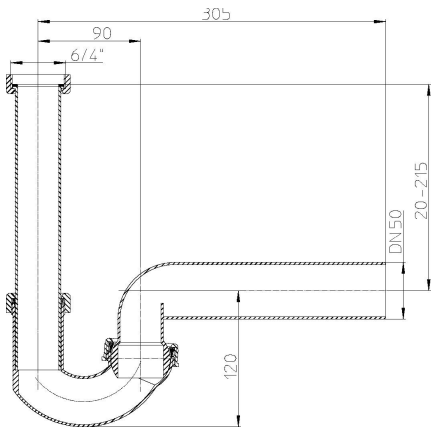


**HL100G/50**

**4. Технические характеристики**

| | | |
|---|---|---|
| Присоединительные размеры | вход вертикальный: резьбовое соединение 6/4” с плоской уплотнительной прокладкой. выпуск горизонтальный: DN40 или DN50 | |
| | Выпуск DN40 | Выпуск DN50 |
| Вес | 0,220 кг | 0.231 кг |
| Срок службы | не менее 50 лет | |
| Рабочий диапазон температуры стоков | от 0 до 95°С(*) | |

(*) Сифон HL100G позволяет отводить в канализацию стоки с температурой до 100°С, при условии, что её воздействие имеет кратковременный характер (100-200 литров жидкости с температурой не более 100°С).

**5. Качество продукции**
Сертификат соответствия №РОСС AT.HA36.H06676

**6. Условия эксплуатации**
Не допускаются удары и другие воздействия, приводящие к механическим или термическим повреждениям корпуса сифона.

**7. Упаковка**

| | |
|---|---|
| Мешок из ПЭ | 1 шт. |
| Картонная коробка 260x250x410 мм. | 10 шт. |

**8. Гарантия**
Гарантия на изделие составляет 12 месяцев со дня продажи.

*Производитель оставляет за собой право без предварительного уведомления покупателя вносить изменения в конструкцию, комплектацию или технологию изготовления изделия с целью улучшения его свойств.*

**9. Дата изготовления**
Дата изготовления указана на этикетке упаковочной коробки.

**10. Адрес предприятия-изготовителя**
**HL Hutterer & Lechner GmbH**
2325 Himberg, Brauhausgasse 3-5
**Österreich (Austria)**
Tel.: 0043/(0) 22 35/862 91-0, Fax DW 52
www.hl.at