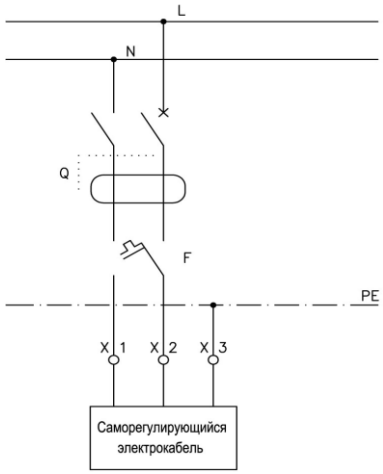


| | |
|---|---|
| Q | Автомат Защиты Сети (АЗС) |
| F | и/или УЗО и/или управляющий термостат |
| X1…X3 | Клеммная или распаечная коробка |
| PE | Заземляющий провод (желто-зеленый провод) |
| N | Нулевой провод (синий провод) |
| L | Фаза (коричневый провод) |

Рис. 2. Схема подключения кабеля электрообогрева к электрической сети.

**6. Качество продукции**
Трап изготовлен в соответствии с ТУ 3700-002-00269682-2017 и соответствует требованиям ГОСТ 23289-94 (сертификат соответствия № РОСС RU.AB24.HO8862), а также соответствует Единым санитарно- эпидемиологическим и гигиеническим требованиям к товарам, подлежащим санитарно-эпидемиологическому надзору (контролю) утв. Решением Комиссии таможенного союза №299 от 28.05.2010 (глава II, раздел 3) (экспертное заключение №2246г/2017).

**7. Условия эксплуатации**
Не допускаются удары и другие воздействия, приводящие к механическим или термическим повреждениям трапа.

**8. Упаковка**
Картонная коробка 386х386х355 мм.

**9. Гарантия**
Гарантия на изделие составляет 12 месяцев со дня продажи.

**10. Дата изготовления:**
Дата изготовления указана на этикетке упаковочной коробки трапа.

*Производитель оставляет за собой право без предварительного уведомления покупателя вносить изменения в конструкцию, комплектацию или технологию изготовления изделия с целью улучшения его свойств.*

**Изготовитель:**
ООО «ХЛ-РУС», Россия, 140187, Московская область, г. Жуковский, ул. Королева, д. 2. т. + (498) 479-5875 www.hlrus.com, www.хл-рус.рф

**Общество с ограниченной ответственностью «ХЛ-РУС»**

140187, Московская область,
г. Жуковский, ул. Королева, д.2.
Тел.: +7 (498) 479-58-75, +7 (985) 211-6864
Email: zavod@hlrus.com
www.hlrus.com
www.хл-рус.рф

# Трап серии PERFEKT

# HL615

# Паспорт качества и руководство по эксплуатации

**1. Назначение**

Трап предназначен для установки на улице или в неотапливаемых помещениях и отвода в канализацию сточных вод с уровня пола и гидроизоляции с допустимой нагрузкой на решетку до 7т.

**2. Описание**

Трап с горизонтальным выпуском DN110, с корпусом и надставным элементом из ПП, и решеткой из чугуна, с грязеуловителем для предотвращения попадания в канализацию посторонних предметов, механическим незамерзающим запахозапирающим устройством из ABS.

**3. Комплектность поставки**

1. Грязеуловитель из ПП.
2. Механическое незамерзающее запахозапирающее устройство из ABS.
3. Корпус трапа из ПП, с горизонтальным выпуском DN110.
4. Надставной элемент с подрамником 244x244 мм из ПП, с резиновым уплотнительным кольцом.
5. Решетка 226x226 мм из чугуна.

**4. Технические характеристики**

| *Артикул* | *Присоединительные размеры* | *Пропускная способность* | *Вес* |
|---|---|---|---|
| HL615 | DN110 | 4,2 л/с | 8 200 г |

| | |
|---|---|
| Максимальная разрешенная нагрузка | до 7 т. |
| Рабочая температура | от -50 до +100 ºС |
| Срок службы | не менее 50 лет |

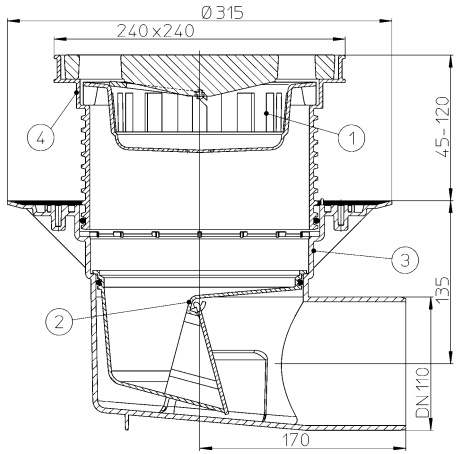


Рис.1.Трап HL615.

**5. Особенности монтажа**

5.1. Высота надставного элемента трапа регулируется от 55 до 130 мм (подрезается по высоте стяжки). При необходимости увеличить высоту применяют удлинитель HL620.

5.2. Если трап монтируется в разрыв гидроизоляции, то резиновое уплотнительное кольцо на надставной элемент не ставится. Отсутствие кольца даёт возможность воде, попавшей на гидроизоляцию, беспрепятственно уйти в канализацию через специальные каналы в надставном элементе и корпусе трапа.

5.3. В зависимости от типа гидроизоляции используются следующие гидроизоляционные комплекты:

| Рулонная гидроизоляция | | Наливная (обмазочная) |
|---|---|---|
| EPDM | Битумная | |
| HL86 | HL86.H | HL86.M |
| HL86.0 | | |

более подробная информация в каталоге HL

К корпусу трапов гидроизоляционные фланцы крепятся с помощью саморезов, входящих в его комплект. Максимальный момент их затяжки – 9 Нм.

5.4. Выпускной патрубок трапа HL615 предназначен для соединения с любой канализационной раструбной трубой из ПВХ или ПП (REHAU, WAVIN и т.д.). Если для ливневой канализации применяются стальная или чугунная безраструбная труба (SML), необходимо использовать переходник с ПП/ПВХ на Чугун/Сталь.

5.5. При необходимости создания двух и более слоев пароизоляции/гидроизоляции, отвода воды с нескольких уровней, необходимо использовать дополнительные элементы: HL618(H), HL620, HL190. Это позволит решить проблему отвода воды с покрытия любой конструкции вне зависимости от её состава.

*П р и м е ч а н и е – примеры использования кровельных воронок в кровельных «пирогах» находятся в «Альбоме типовых решений. Применение кровельных воронок «HL Hutterer & Lechner GmbH» для внутреннего водостока» и в СТО 00269682-001-2019 «Применение кровельных воронок марки HL фирм «HL HUTTERER & LECHNER GmbH» (Австрия) И ООО «ХЛ-РУС» (Россия)для внутреннего водостока" на сайте* www.hlrus.com.

5.6. При необходимости обогрева корпуса трапа используется комплект для электрообогрева HL609.

В качестве автоматизации управления подключения электрообогрева, а также в целях экономии электроэнергии, можно применять различные системы управления (например, термостат, который будет подавать питание (от сети 220В) на трапы в диапазоне температур от -8°С до +5°С).

При необходимости подключения большого количества трапов к сети 220В, желательно использовать метеостанцию. Теплоотдача кабеля электрообогрева (соответственно и энергопотребление) зависит от температуры окружающего воздуха. Саморегулирующийся кабель электрообогрева проверен по VDE 0721, часть 1/3,78 и получен регистрационный номер VDE № 1008.

Подключение может быть произведено только специалистами!