==> Fließrichtung ==> Direction of flow ==>

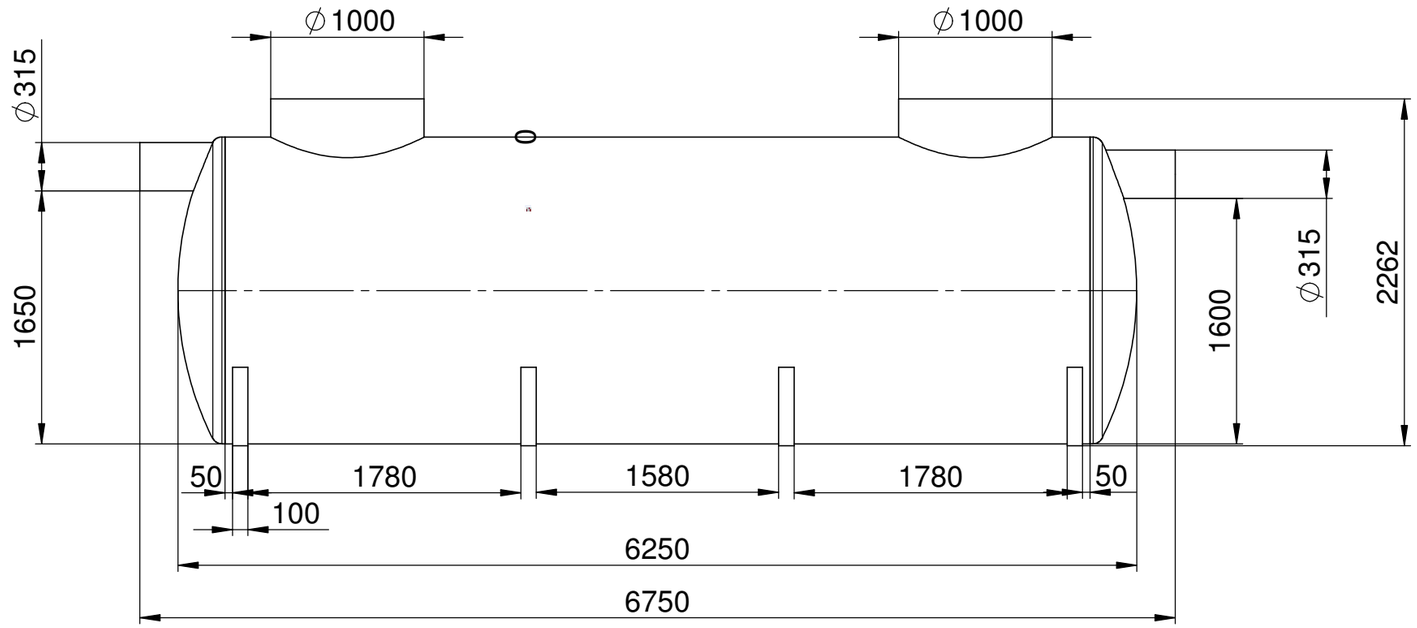

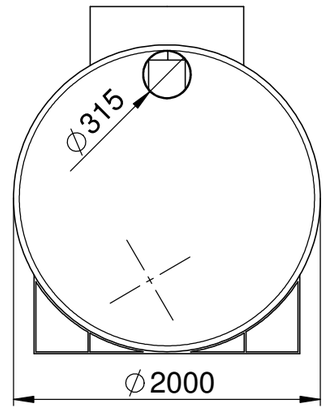

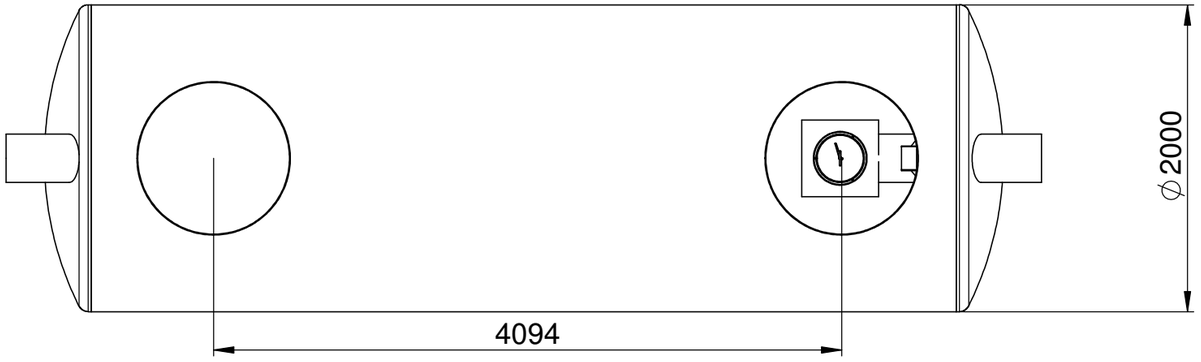

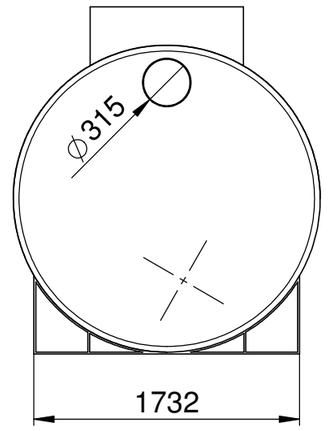

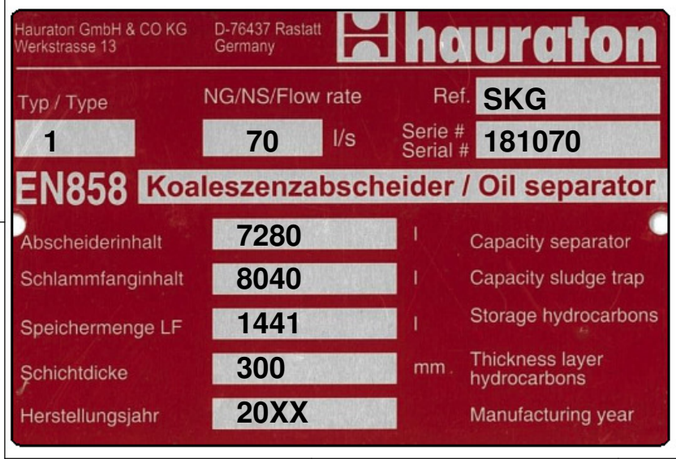

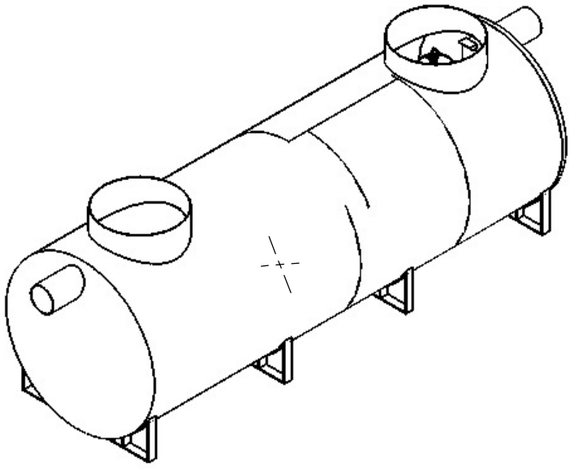

hauraton
Werkstraße 13
76437 Rastatt
Germany
Tel. +49 (0) 72 22 9 58-0
Fax +49 (0) 72 22 9 58-100
info@hauraton.com

Bezeichnung	AF - SKGXX - NG 70 Modell 2017						
Sub of	Modell	0000087329	V7	Zeichnung	0000096744		V3
Tolerierung nach DIN ISO 8015	Allgemeintoleranzen nach DIN ISO 2768-c		© Hauraton 2016 Copyright nach ISO 16016	Artikel-Nr.		IAN	
DIN ISO 5456-2	Datum	Name	CAD-Gewicht	2884510 g		Blatt	1
Zeichnungs-Bearbeitung	25.08.2016	RoCo	CAD-Volumen	907436 cm³	Modell-Typ	von	1
Status			Werkstoff			Maßstab	1:100
			Werkstoff-Detail			Format DIN	A3
00	00	Änderungen					
Revision (M)	Revision (Z)						