Примеры монтажа сифон HL 405 для стиральной или посудомоечной машины

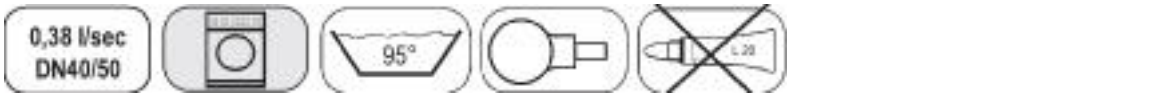

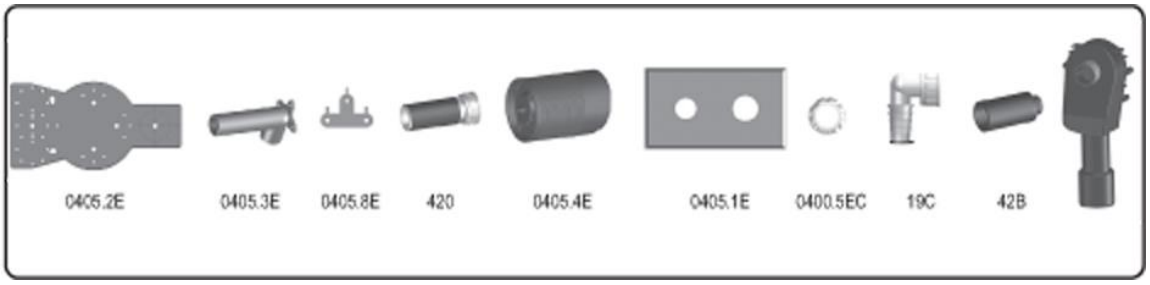

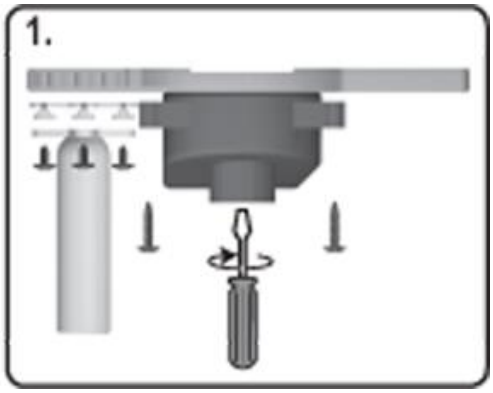

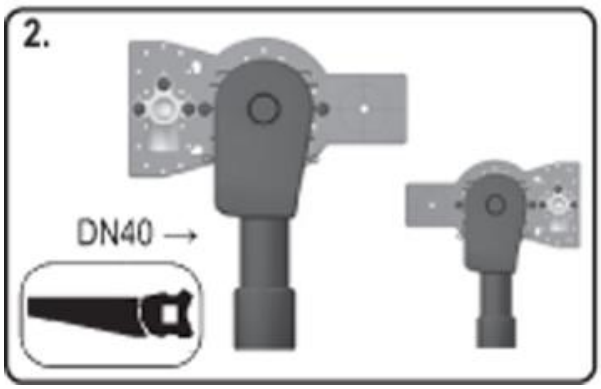

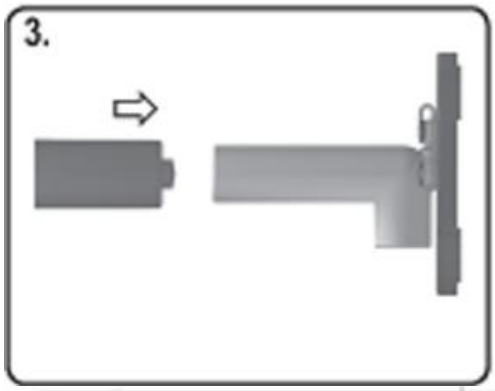

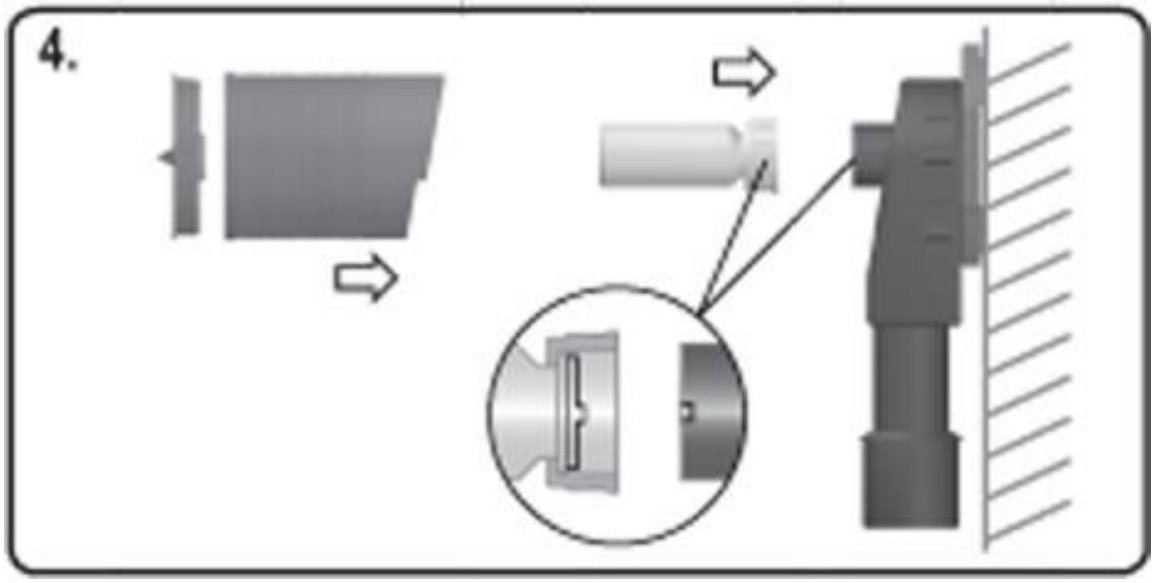

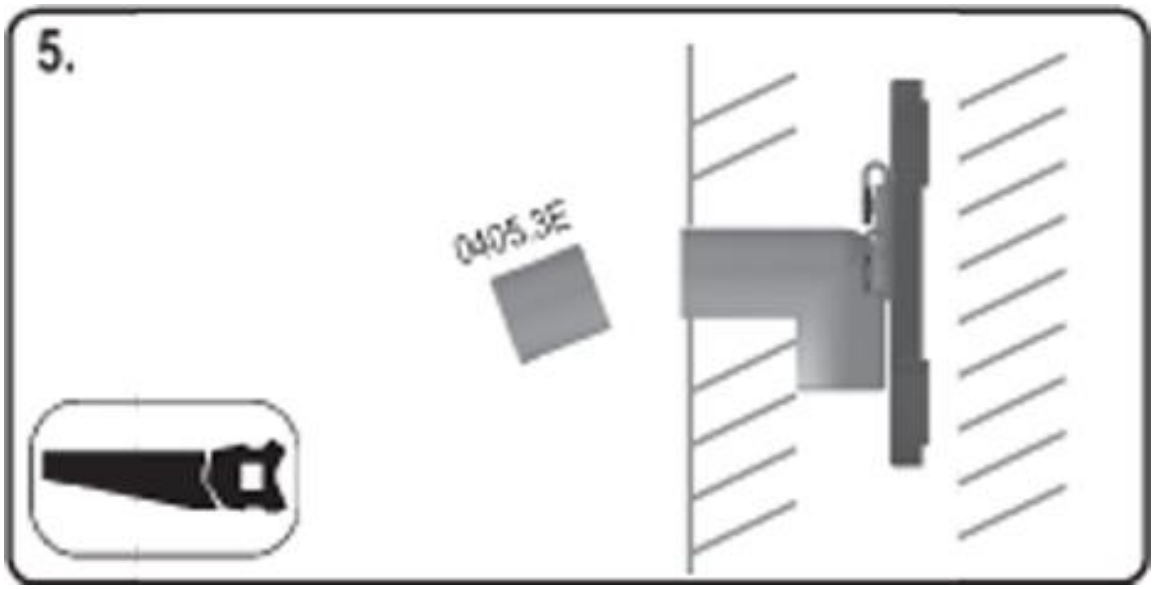
5.
0405.3E

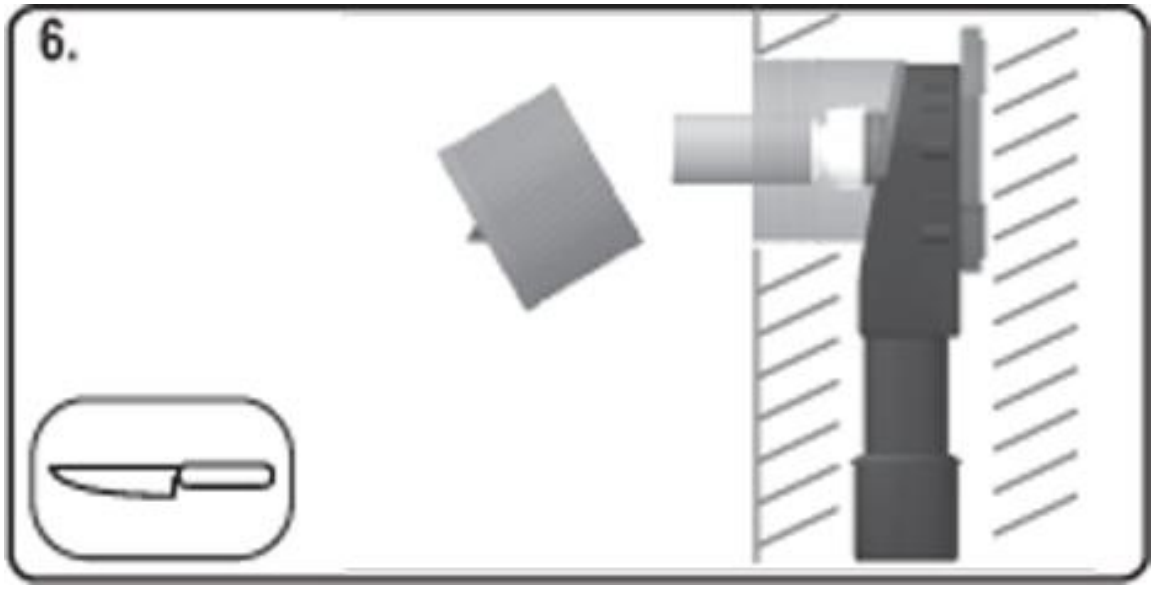
6.

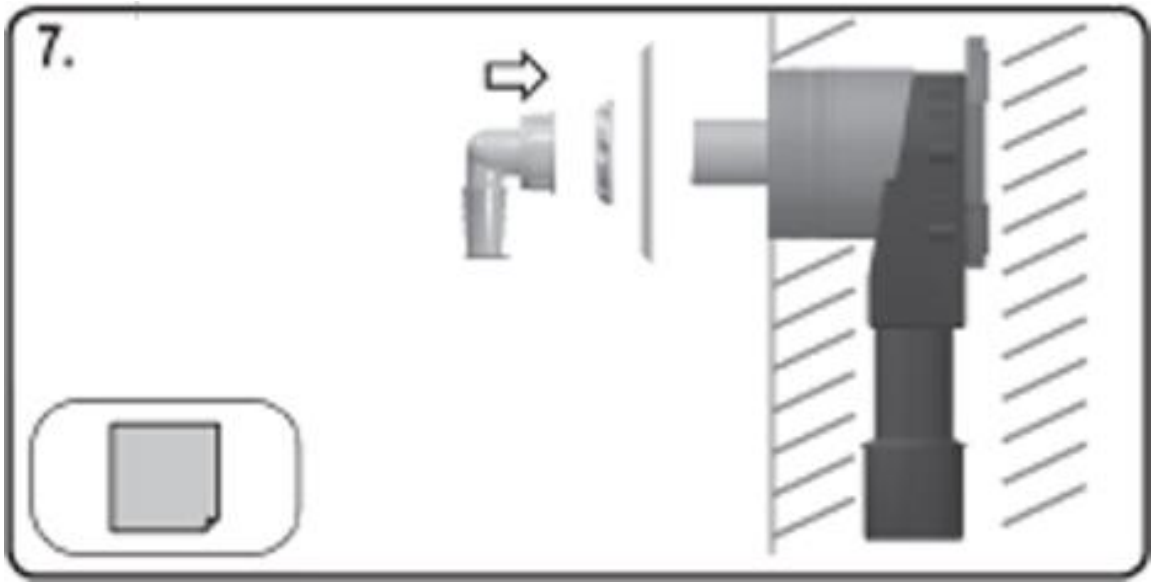
7.