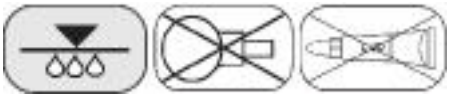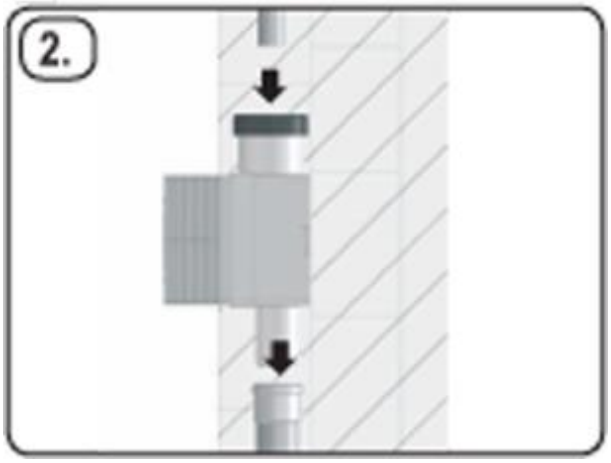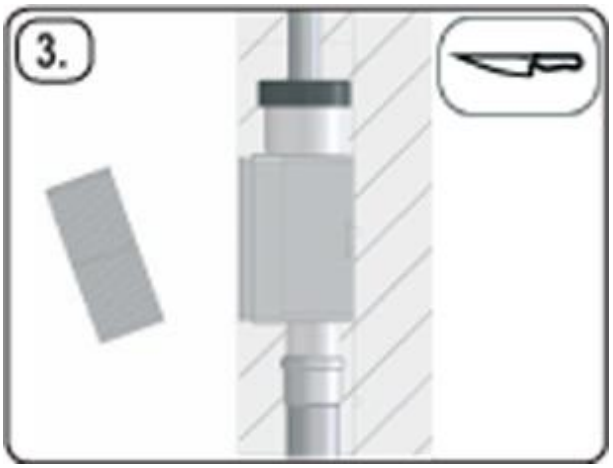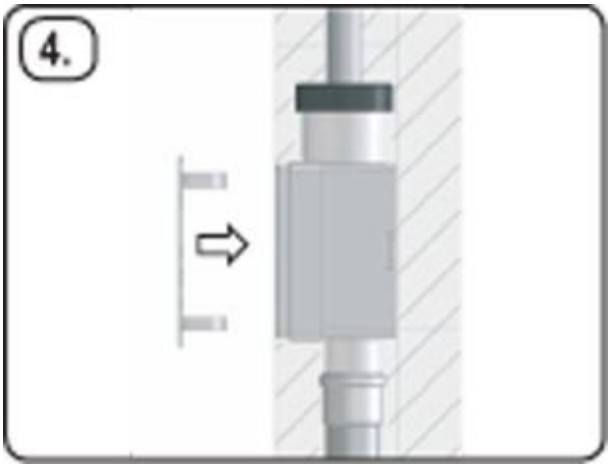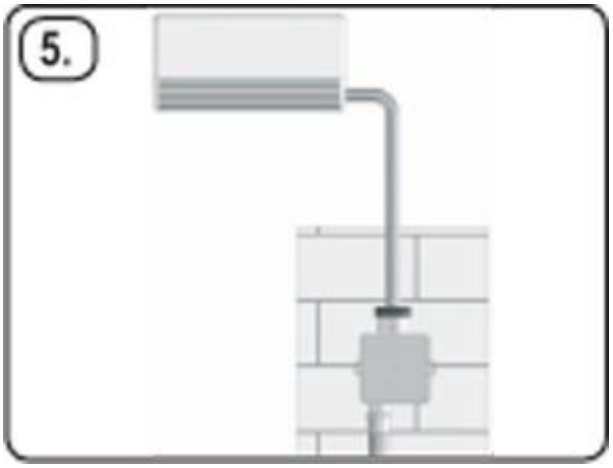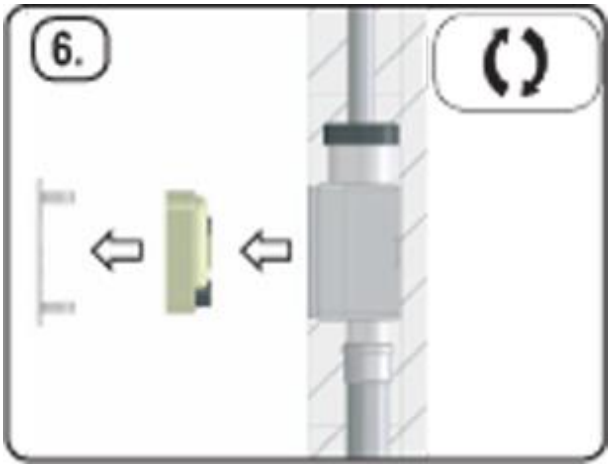Примеры монтажа сифона HL 138