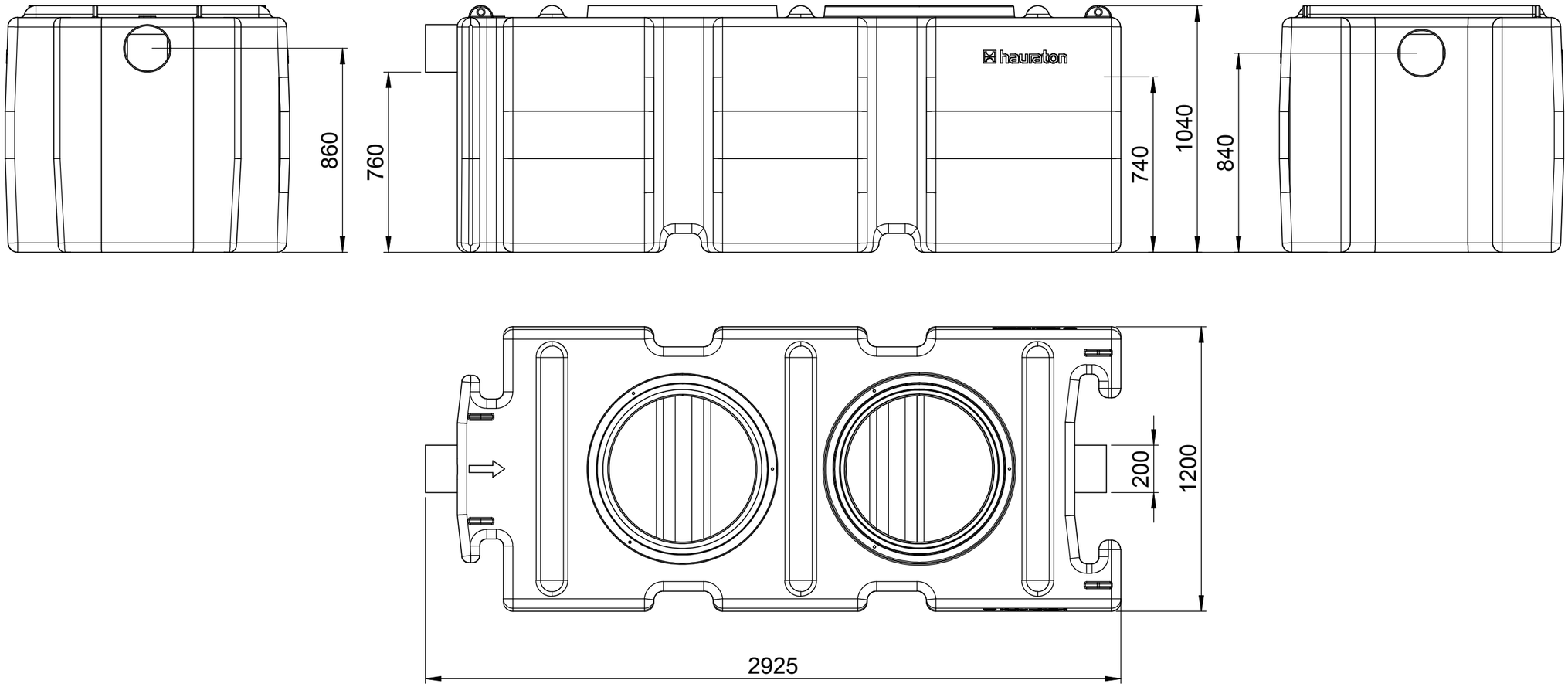

hauraton
Werkstraße 13
76437 Rastatt
Germany
Tel. +49 (0) 72 22 9 58-0
Fax +49 (0) 72 22 9 58-100
info@hauraton.com

Bezeichnung
CoPE_S2000_200

EDV-Name: D:\PDMWE\CAD-Originale\SolidWorks\2008\10\0000019715

Urheberschutz nach DIN 34 beachten	Allgemeintoleranzen nach			Artikel-Nr.	Format DIN A3	Zeichnungs-Nr. 0000019715	
	Datum	Name	gew. Gewicht		Lieferanten-Nr.		Blatt 1
Erst-Erstellung	09.10.2008	RoCo	CAD-Gewicht	144.39 kg	Projekt		von 1
Erst-Freigabe			Oberfläche			Maßstab	1:20
Änderungs-Freigabe			Material			Status	

Version	Änderungen	Datum	Name